Sıva Üstü Armatür
Surface Mounted Luminaire

Bu Armatür **G.E.S - yenilenebilir elektrik enerjisi** kullanılarak üretilmiştir.

ALKAN AYDINLATMA

YERLİ ÜRETİM

STAR
downlight

Kullanım Alanları / *Areas Of Usage*

Ofisler / *Offices* · Hastaneler / *Hospitals* · Laboratuvarlar / *Laboratories* · Sınıflar / *Classrooms* · Supermarketler / *Supermarkets* · Konferans Salonları / *Conference Rooms*

IP 40 · CE · Ra>80 · 60.000 hrs · 3000K/4000K 6500K · ENEC Belgeli Sürücü

Ürün Kodu / *Product Code* **: 53.AKSPL 1145-S**

ÜRÜN BİLGİLERİ / PRODUCT INFORMATION

Kasa Malzemesi / *Case Material*	DKP Sac Kasa / *DKP Sheet Case*
Gövde Malzemesi / *Body Material*	Alüminyum Enjeksiyon Gövde / *Aluminium Injection Body*
Gövde Camı / *Body Glass*	PS Difüzör / *PS Diffuser*
Gövde Boya Tipi / *Body Paint Type*	Elektrostatik Toz Boya / *Electrostatic Powder Paint*
Gövde Rengi / *Body Color*	RAL 9016
Koruma Sınıfı / *Protection Class*	IP40
Genişlik (W) / *Width (W)*	180 mm
Uzunluk (L) / *Length (L)*	180 mm
Yükseklik (H) / *Height (H)*	50 mm
Ağırlığı (Kg) / *Weight (Kg)*	0,50 Kg
Şebekeden Çektiği Güç (W) / *Electrial Consumption (W)*	14 W
Etkinlik Faktörü (lm/W) / *Efficacy Factor (lm/W)*	>84 lm/W
Lümen (lm) / *Lumen (lm)*	>1176 lm
Renk Sıcaklığı (Kelvin) / *Color Temperature (Kelvin)*	6500 K
Çalışma Gerilimi, Frekansı / *Operating Voltage, Frequency*	220-240 V_{AC} 50/60 Hz
Maksimum Çalışma Sıcaklığı / *Maximum Operating Temperature*	+45°C
Minimum Çalışma Sıcaklığı / *Minimum Operating Temperature*	-20°C
Armatür Sınıfı/ *Luminaire Class*	Sınıf II / *Class II*

TR - EN

Alkan, kılavuzda verilen armatürlerin tasarım ve teknik özelliklerini değiştirme hakkına sahiptir. Beyan edilen ölçüm değerlerinde; Güç için +%5, Lümen için -%10 ve lm/W için -%5 tolerans dikkate alınmalıdır. / Alkan has the right to change the design and technical specifications of the luminaires as per the documentation. In the declared measurement values , tolerance of +5% for Power,- 10% for Lumens and -5% for lm/W should be taken into account.

TEKNİK ÇİZİM / TECHNICAL DRAWING

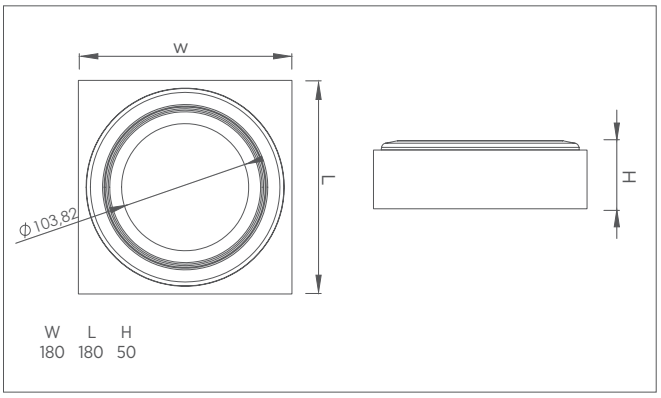

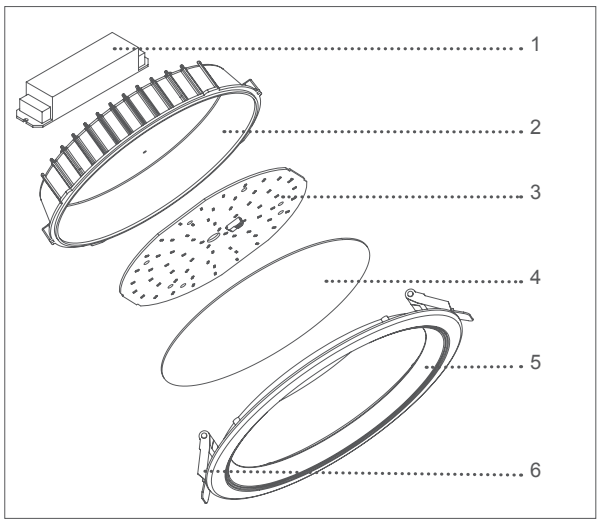

1	ENEC belgeli sürücü ENEC certified driver	4	PS difüzör PS diffuser
2	Elektrostatik toz boyalı alüminyum enjeksiyon gövde Electrostatic powder coated aluminum injection body	5	Elektrostatik toz boyalı alüminyum enjeksiyon gövde Electrostatic powder coated aluminum injection body
3	LED Modül PCB	6	Mandal Latch

FOTOMETRİK VERİLER / PHOTOMETRIC DATA

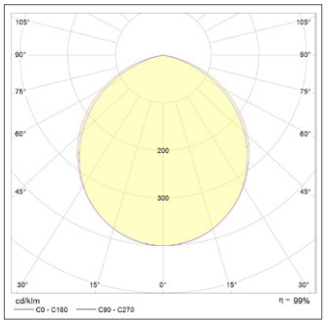

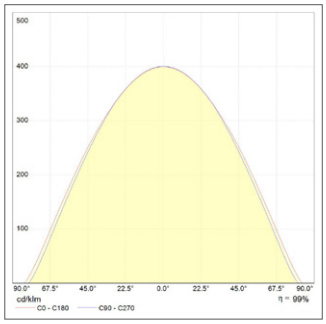

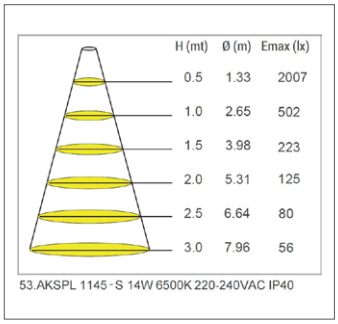

STANDARTLAR / STANDARDS EN 60598-1 / EN 60598-2-2

Alkan, kılavuzda verilen armatürlerin tasarım ve teknik özelliklerini değiştirme hakkına sahiptir. Beyan edilen ölçüm değerlerinde; Güç için +%5, Lümen için -%10 ve lm/W için -%5 tolerans dikkate alınmalıdır. / Alkan has the right to change the design and technical specifications of the luminaires as per the documentation. In the declared measurement values , tolerance of +5% for Power,- 10% for Lumens and -5% for lm/W should be taken into account.

ARMATÜRÜN GÜVENLI KULLANIMI / *SAFE USE OF LUMINAIRE*

1	Kullanım kılavuzunu armatür montajından önce dikkatlice okuyunuz. / *Read the user manual carefully before installing the luminaire.*
2	Ürünler elektrik montaj talimatlarına / enerji bağlantı detaylarına uygun olarak yalnızca ehliyetli personeller tarafından yapılmalıdır. / *The products may only be handled by authorized licenced personnel in accordance with the electrical installation instructions / energy connection details.*
3	Kurulumdan önce elektrik enerjisinin kesilmiş olduğundan emin olunuz. / *Ensure that the electrical power is cutoff before the installation.*
4	Montaj ve nakliye sırasında düşme ve çarpmalara karşı önlem alınız. / *During installation and transportation, take measures to prevent falls and collisions.*
5	Montajda kullanılacak aparatları ve vidaları doğru ve ürüne zarar vermeden kontrollü sıkınız. / *Tighten the accessories and screws properly, without damaging the product during the installation.*
6	Armatürün usulüne uygun olmayan kullanımı ve montajından kaynaklanan hasarlardan ve yaralanmalardan "Üretici" sorumlu tutulamaz. / *''Manufacturer'' cannot be held liable for damages and injuries caused by improper use and installation of the luminaire.*
7	Armatürü belirtilen amaç dışında kullanmayınız. / *Do not use the luminaire outside the specified purpose.*
8	Hasar görmüş veya arızalı ürünleri kullanmayınız. / *Do not use damaged or defective products.*
9	Ürünleri 220-240 V_{AC} voltaj aralığında ve 50/60 Hz frekans değerlerinde çalıştırınız. / *Operate the products on between 220-240 VAC voltage and at 50/60 Hz frequency value.*
10	Doğrudan armatürdeki ışık kaynağına bakmayınız. / *Do not look directly into the light source in the luminaire.*
11	Kullanıcının yapabileceği bakım ve onarım işlemi bulunmamaktadır. / *There is no maintenance and repair procedure that the user can perform.*
12	Bu armatürün harici esnek kablosu hasar görürse, yalnızca üretici firma, yetkili servis veya benzer yetkinliğe sahip kişiler tarafından yenisi ile değiştirilmelidir. / *If the external flexible cable or cord of luminaire is damaged, it shall be replaced by a special cord exclusively available from the manufacturer, their service agent or similar qualified person.*
13	Kolay erişilemeyecek bir yere kurulum yapınız. / *Only to be installed outside arms reach.*
14	Armatürde kullanılan kontrol tertibatı ve (yalnızca LED) ışık kaynağı yalnızca üretici ve servisinin bir uzmanı tarafından değiştirilmelidir. / *The control gear and the (LED only) light source used in the luminaire should only be replaced by a professional of the manufacturer and its service.*

Alkan, kılavuzda verilen armatürlerin tasarım ve teknik özelliklerini değiştirme hakkına sahiptir. Beyan edilen ölçüm değerlerinde; Güç için +%5, Lümen için -%10 ve lm/W için -%5 tolerans dikkate alınmalıdır. / Alkan has the right to change the design and technical specifications of the luminaires as per the documentation. In the declared measurement values , tolerance of +5% for Power,- 10% for Lumens and -5% for lm/W should be taken into account.

MONTAJ DETAY / ASSEMBLY DETAILS

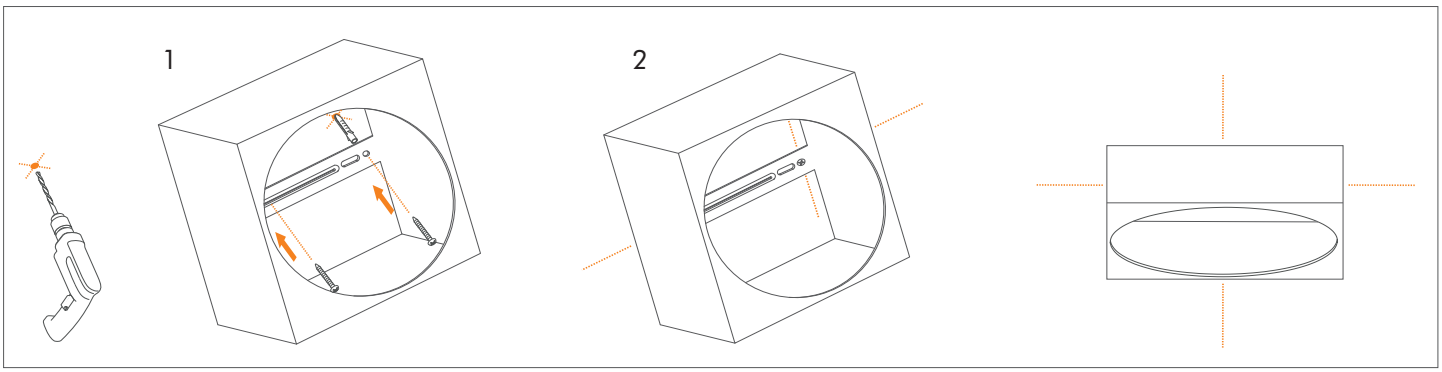

1: Tavanı, doğru ölçülerde deliniz. Armatürün montaj aparatını, tavana sabitleyiniz. / Drill the ceiling in the correct dimensions. Fasten the luminaire mounting bracketto the ceiling.
2: Aparatın, tavana güvenli bir şekilde bağlandığına emin olunuz. / Make sure that the apparatus is securely connected to the ceiling.

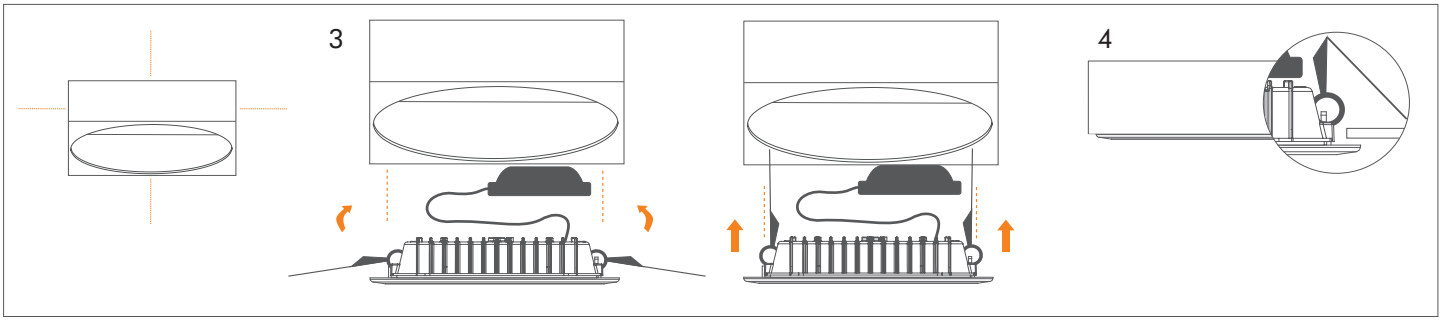

3: Yayları gerdirerek, delikten içeriye armatür montajını tamamlayınız. / Drill the ceiling in the correct dimensions. Fasten the luminaire mounting bracketto the ceiling.
4: Armatürün, güvenli bir şekilde bağlandığına emin olunuz. / Make sure that the apparatus is securely connected to the ceiling.

ENERJİ BAĞLANTI DETAYLARI / ENERGY CONNECTION DETAILS

1.

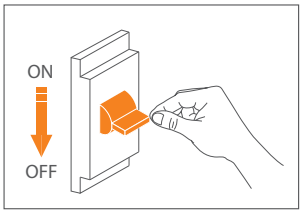

2.

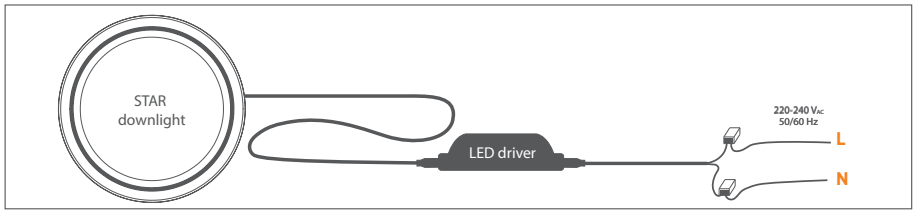

1: Enerji bağlantısını kesiniz. / Switch off energy.
2: Kabloyu L = Faz ve N =Nötr şeklinde şebekeye bağlayınız. / Connect the cable L =Phase, N =Neutral ground in this way.

ÜRETİCİ FİRMA / MANUFACTURER

FABRİKA /FACTORY

ALKAN Asya Afrika Üretim ve Elektrik Malzemeleri San. Tic. A.Ş.

Avcıkoru Mah. Alkan Sok. N:43/3 Tel: +90 216 735 25 40/41/42
34983 Şile, İSTANBUL - TÜRKİYE Fax: +90 216 735 25 43

Email: info@alkanaydinlatma.com / export@alkanlighting.com

TEKNİK SERVİS / TECHNICAL SERVICE

www.alkanaydinlatma.com
www.alkanlighting.com
kalite@alkanaydinlatma.com
quality@alkanaydinlatma.com

TR - EN

Alkan, kılavuzda verilen armatürlerin tasarım ve teknik özelliklerini değiştirme hakkına sahiptir. Beyan edilen ölçüm değerlerinde; Güç için +%5, Lümen için -%10 ve lm/W için -%5 tolerans dikkate alınmalıdır. / Alkan has the right to change the design and technical specifications of the luminaires as per the documentation. In the declared measurement values , tolerance of +5% for Power,- 10% for Lumens and -5% for lm/W should be taken into account.