Etanj Armatür
*Waterproof Luminaire*

Bu Armatür **G.E.S - yenilenebilir elektrik enerjisi** kullanılarak üretilmiştir.

ALKAN AYDINLATMA

# METRO

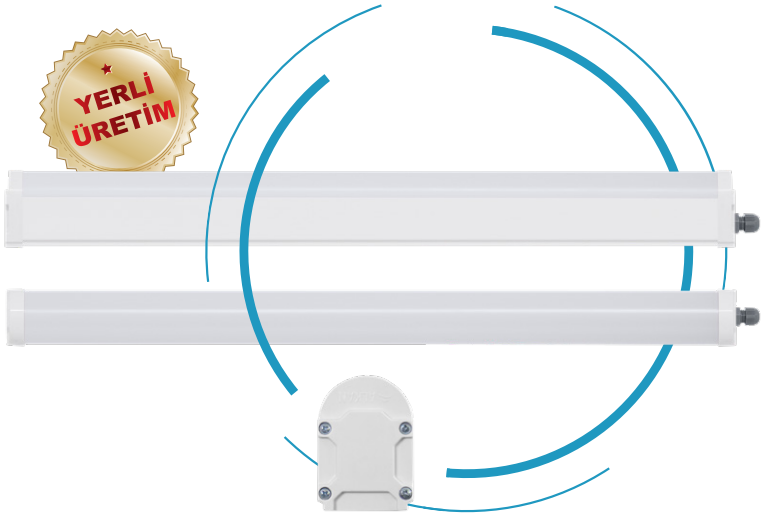


Kullanım Alanları / Areas Of Usage

Fabrikalar Factories | Garajlar Garages | Depolar Storages | Atölyeler Workshops | Tersaneler Shipyards

IP 54 | CE | Ra>80 | 60.000 hrs | 3000K/4000K 6500K | ENEC Belgeli Sürücü

Ürün Kodu / *Product Code* **53.AKUTL 060A18 01**

## ÜRÜN BİLGİLERİ / PRODUCT INFORMATION

| | |
|---|---|
| Gövde Malzemesi / *Body Material* | Alüminyum Ekstrüzyon Gövde / *Aluminum Extrusion Body* |
| Gövde Camı / *Body Glass* | Polikarbon Opal Difüzör / *Polycarbonate Opal Diffuser* |
| Gövde Kapak / *Body Cover* | Polimer Enjeksiyon Kapak / *Polymer Injection Cover* |
| Gövde Boya Tipi / *Body Paint Type* | Elektrostatik Toz Boya / *Electrostatic Powder Paint* |
| Gövde Rengi / *Body Color* | RAL 9016 |
| Koruma Sınıfı / *Protection Class* | IP54 |
| Genişlik (W) / *Width (W)* | 59 mm |
| Uzunluk (L) / *Length (L)* | 620 mm |
| Yükseklik (H) / *Height (H)* | 84 mm |
| Ağırlığı (Kg) / *Weight (Kg)* | 1,50 Kg |
| Şebekeden Çektiği Güç (W) / *Electrial Consumption (W)* | 18 W |
| Etkinlik Faktörü (lm/W) / *Efficacy Factor (lm/W)* | >94 lm/W |
| Lümen (lm) / *Lumen (lm)* | >1690 lm |
| Renk Sıcaklığı (Kelvin) / *Color Temperature (Kelvin)* | 4000 K |
| Çalışma Gerilimi, Frekansı / *Operating Voltage, Frequency* | 220-240 $V_{AC}$ 50/60 Hz |
| Maksimum Çalışma Sıcaklığı / *Maximum Operating Temperature* | +45°C |
| Minimum Çalışma Sıcaklığı / *Minimum Operating Temperature* | -20°C |

TR - EN

Alkan, kılavuzda verilen armatürlerin tasarım ve teknik özelliklerini değiştirme hakkına sahiptir. Beyan edilen ölçüm değerlerinde; Güç için +%5, Lümen için -%10 ve lm/W için -%5 tolerans dikkate alınmalıdır. / Alkan has the right to change the design and technical specifications of the luminaires as per the documentation. In the declared measurement values , tolerance of +5% for Power,- 10% for Lumens and -5% for lm/W should be taken into account.

## TEKNİK ÇİZİM / TECHNICAL DRAWING

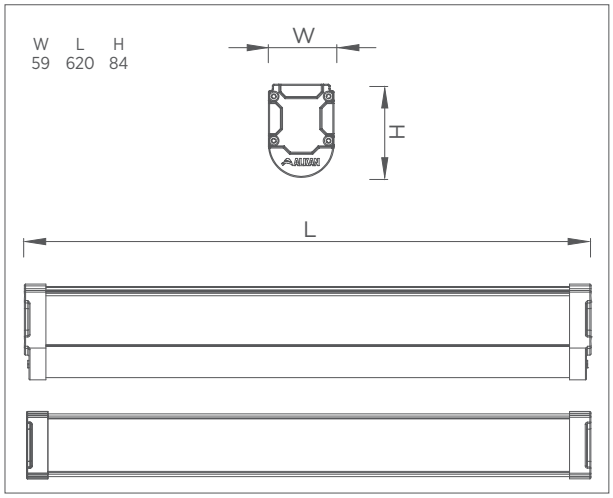


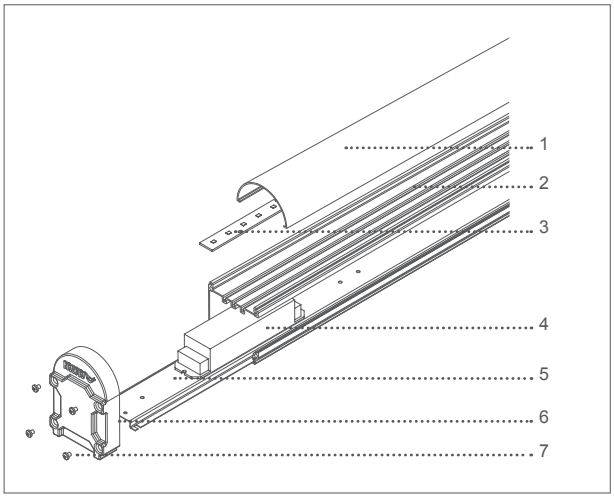


| | |
|---|---|
| 1 | Polikarbon opal difüzör<br>Polycarbonate opal diffuser |
| 2 | Elektrostatik toz boyalı alüminyum ektrüzyon gövde<br>Electrostatic powder coated aluminum extrusion body |
| 3 | LED modül<br>PCB |

| | |
|---|---|
| 4 | ENEC belgeli sürücü<br>ENEC certified driver |
| 5 | Sürücü montaj sacı<br>Driver assembly plate |
| 6 | Polimer enjeksiyon kapak<br>Polymer injection cover |
| 7 | Dış ortam koşullarına uygun paslanmaz vida<br>Suitable for outdoor conditions stainless screws |

## MONTAJ DETAY / ASSEMBLY DETAILS

1

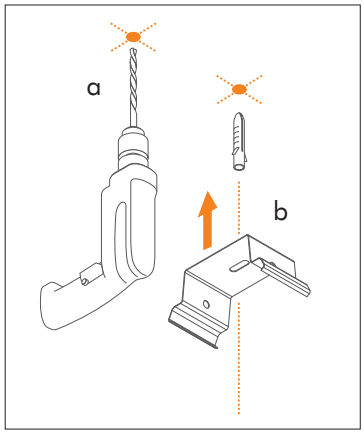


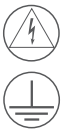

a - Tavanı, doğru ölçülerde deliniz.
b - Armatürün montaj aparatını, tavana vidalayınız.

a: Drill the ceiling in the correct dimensions.
b: Fasten the luminaire mounting bracketto the ceiling.

2

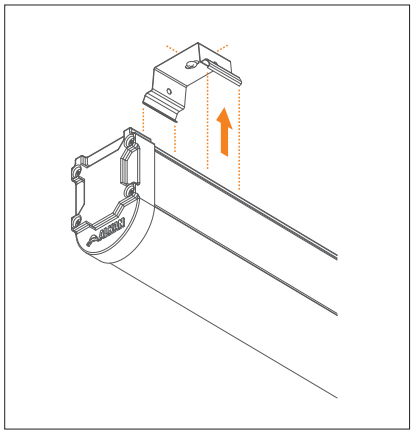

Armatürü, vidalamış olduğunuz aparata sabitleyiniz.

Fasten the luminaire to the bracket you have screwed.

3

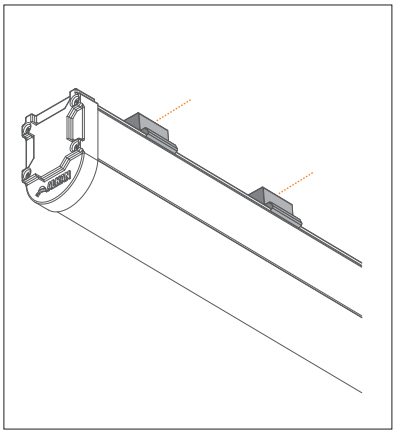

Armatürün, tavana güvenli bir şekilde bağlandığına emin olunuz.

Make sure that the luminaire is securely attached to the ceiling.

TR - EN

Alkan, kılavuzda verilen armatürlerin tasarım ve teknik özelliklerini değiştirme hakkına sahiptir. Beyan edilen ölçüm değerlerinde; Güç için +%5, Lümen için -%10 ve lm/W için -%5 tolerans dikkate alınmalıdır. / Alkan has the right to change the design and technical specifications of the luminaires as per the documentation. In the declared measurement values , tolerance of +5% for Power,- 10% for Lumens and -5% for lm/W should be taken into account.

## KULLANIM KILAVUZU / USER MANUAL

### ARMATÜRÜN GÜVENLI KULLANIMI / *SAFE USE OF LUMINAIRE*

| | |
|---|---|
| 1 | Kullanım kılavuzunu armatür montajından önce dikkatlice okuyunuz. / *Read the user manual carefully before installing the luminaire.* |
| 2 | Ürünler elektrik montaj talimatlarına / enerji bağlantı detaylarına uygun olarak yalnızca ehliyetli personeller tarafından yapılmalıdır. / *The products may only be handled by authorized licenced personnel in accordance with the electrical installation instructions / energy connection details.* |
| 3 | Kurulumdan önce elektrik enerjisinin kesilmiş olduğundan emin olunuz. / *Ensure that the electrical power is cutoff before the installation.* |
| 4 | Montaj ve nakliye sırasında düşme ve çarpmalara karşı önlem alınız. / *During installation and transportation, take measures to prevent falls and collisions.* |
| 5 | Montajda kullanılacak aparatları ve vidaları doğru ve ürüne zarar vermeden kontrollü sıkınız. / *Tighten the accessories and screws properly, without damaging the product during the installation.* |
| 6 | Armatürün usulüne uygun olmayan kullanımı ve montajından kaynaklanan hasarlardan ve yaralanmalardan "Üretici" sorumlu tutulamaz. / *''Manufacturer'' cannot be held liable for damages and injuries caused by improper use and installation of the luminaire.* |
| 7 | Armatürü belirtilen amaç dışında kullanmayınız. / *Do not use the luminaire outside the specified purpose.* |
| 8 | Dış kullanım için uygundur. / *Suitable for external use.* |
| 9 | Hasar görmüş veya arızalı ürünleri kullanmayınız. / *Do not use damaged or defective products.* |
| 10 | Ürünleri 220-240 $V_{AC}$ voltaj aralığında ve 50/60 Hz frekans değerlerinde çalıştırınız. / *Operate the products on between 220-240 VAC voltage and at 50/60 Hz frequency value.* |
| 11 | Doğrudan armatürdeki ışık kaynağına bakmayınız. / *Do not look directly into the light source in the luminaire.* |
| 12 | Kullanıcının yapabileceği bakım ve onarım işlemi bulunmamaktadır. / *There is no maintenance and repair procedure that the user can perform.* |
| 13 | Bu armatürün harici esnek kablosu hasar görürse, yalnızca üretici firma, yetkili servis veya benzer yetkinliğe sahip kişiler tarafından yenisi ile değiştirilmelidir. / *If the external flexible cable or cord of luminaire is damaged, it shall be replaced by a special cord exclusively available from the manufacturer, their service agent or similar qualified person.* |
| 14 | Kolay erişilemeyecek bir yere kurulum yapınız. / *Only to be installed outside arms reach.* |
| 15 | Armatürde kullanılan kontrol tertibatı ve (yalnızca LED) ışık kaynağı yalnızca üretici ve servisinin bir uzmanı tarafından değiştirilmelidir. / *The control gear and the (LED only) light source used in the luminaire should only be replaced by a professional of the manufacturer and its service.* |
| 16 | Şebeke bağlantısı için gerekli terminal blok veya klemens üretici tarafından verilmemektedir. / *Terminal block or terminals required for network connection are not supplied by the manufacturer.* |

## FOTOMETRİK VERİLER / PHOTOMETRIC DATA

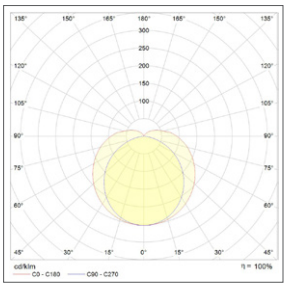

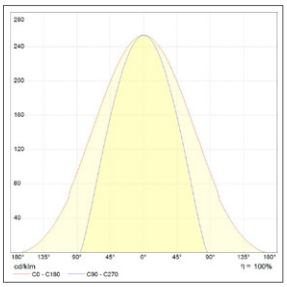

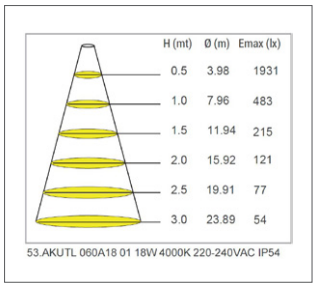


## STANDARTLAR / STANDARDS EN 60598-1 / EN 60598-2-1

TR - EN

Alkan, kılavuzda verilen armatürlerin tasarım ve teknik özelliklerini değiştirme hakkına sahiptir. Beyan edilen ölçüm değerlerinde; Güç için +%5, Lümen için -%10 ve lm/W için -%5 tolerans dikkate alınmalıdır. / Alkan has the right to change the design and technical specifications of the luminaires as per the documentation. In the declared measurement values , tolerance of +5% for Power,- 10% for Lumens and -5% for lm/W should be taken into account.

## ENERJİ BAĞLANTI DETAYLARI / ENERGY CONNECTION DETAILS

Besleme bağlantısı: Y tipi / Supply connection: type Y
Enerji kablosu olarak en az 1,00 mm² kesit alanına sahip 3x H05VV-F kablo tipini kullanınız.
Use 3x H05VV-F cable type with a cross section area of at least 1.00 mm² as a power cable.

1.

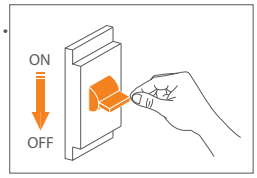


Enerji bağlantısını kesiniz.
Switch off energy.

2.

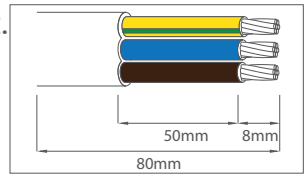


Armatürün kablo koruma kılıfını yeterli düzeyde soyunuz.
Peel the cable protection insulator of the luminaire sufficiently.

3.

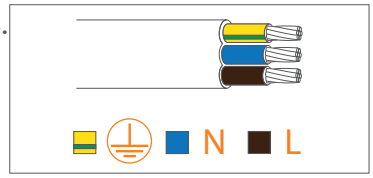


Kabloyu L=Faz, N=Nötr ve ⏚ = Toprak şeklinde şebekeye bağlayınız.
Connect the cable L=Phase, N=Neutral and ⏚ = Ground in this way.

4.

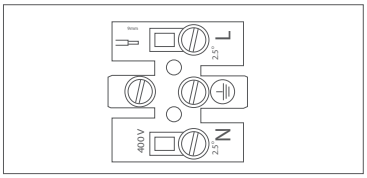


Kabloyu L=Faz, N=Nötr ve ⏚ = Toprak şeklinde klemense bağlayınız.
Connect the cable toterminals correctly L=Phase, N=Neutral and ⏚ = Ground in this way.

## ÜRETİCİ FİRMA / MANUFACTURER

**FABRİKA /FACTORY**

**ALKAN Asya Afrika Üretim ve Elektrik Malzemeleri San. Tic. A.Ş.**

Avcıkoru Mah. Alkan Sok. N:43/3 Tel: +90 216 735 25 40/41/42
34983 Şile, İSTANBUL - TÜRKİYE Fax: +90 216 735 25 43

Email: info@alkanaydinlatma.com / export@alkanlighting.com

## TEKNİK SERVİS / TECHNICAL SERVICE

www.alkanaydinlatma.com
www.alkanlighting.com
kalite@alkanaydinlatma.com
quality@alkanaydinlatma.com



Alkan, kılavuzda verilen armatürlerin tasarım ve teknik özelliklerini değiştirme hakkına sahiptir. Beyan edilen ölçüm değerlerinde; Güç için +%5, Lümen için -%10 ve lm/W için -%5 tolerans dikkate alınmalıdır. / Alkan has the right to change the design and technical specifications of the luminaires as per the documentation. In the declared measurement values , tolerance of +5% for Power,- 10% for Lumens and -5% for lm/W should be taken into account.