Yol ve Cadde Armatürü
Road and Street Luminaire

Bu Armatür **G.E.S - yenilenebilir elektrik enerjisi** kullanılarak üretilmiştir.

ALKAN AYDINLATMA

MERKÜR

MID POWER

Kullanım Alanları / Areas Of Usage

Otoyollar / Highways · Ş. İçi Yollar / I. City Roads · Parklar / Parks · Meydanlar / Arenas

IP66 · CE · Ra>70 · IK08 CAM · IK09 GÖVDE · 60.000 hrs · 4000K/6500K · ENEC Belgeli Sürücü

Ürün Kodu / *Product Code* **53.AKYAL 120M-M**

ÜRÜN BİLGİLERİ / PRODUCT INFORMATION

Gövde Malzemesi / *Body Material*	Alüminyum Enjeksiyon Gövde / *Aluminum Injection Body*
Gövde Camı / *Body Glass*	4 mm Şeffaf Temperli Cam / *4 mm Transparent Tempered*
Gövde Boya Tipi / *Body Paint Type*	Elektrostatik Toz Boya / *Electrostatic Powder Paint*
Gövde Rengi / *Body Color*	Teksture Gri / *Texture Gray*
Koruma Sınıfı / *Protection Class*	IP66
Genişlik (W) / *Width (W)*	228 mm
Uzunluk (L) / *Length (L)*	554 mm
Yükseklik (H) / *Height (H)*	59 mm
Ağırlığı (Kg) / *Weight (Kg)*	3,50 Kg
Şebekeden Çektiği Güç (W) / *Electrial Consumption (W)*	120 W
Etkinlik Faktörü (lm/W) / *Efficacy Factor (lm/W)*	164 lm/W
Lümen (lm) / *Lumen (lm)*	19680 lm
Renk Sıcaklığı (Kelvin) / *Color Temperature (Kelvin)*	4000 K /6500 K
Çalışma Gerilimi, Frekansı / *Operating Voltage, Frequency*	184-264 V_{AC} 50/60 Hz
Maksimum Çalışma Sıcaklığı / *Maximum Operating Temperature*	+50°C
Minimum Çalışma Sıcaklığı / *Minimum Operating Temperature*	-40°C
Mekanik Darbe Koruması (IK) / *Protection Against Mechanical Impacts (IK)*	Gövde: IK09 - Cam: IK08 / *Body:IK09 - Glass:IK08*
Rüzgar Kuvvetine Maruz Kalan Alan /*Area Subjected to Wind Force*	0,15 m^2

TR - EN

Alkan, kılavuzda verilen armatürlerin tasarım ve teknik özelliklerini değiştirme hakkına sahiptir. Beyan edilen ölçüm değerlerinde; Güç için +%5, Lümen için -%10 ve lm/W için -%5 tolerans dikkate alınmalıdır. / Alkan has the right to change the design and technical specifications of the luminaires as per the documentation. In the declared measurement values , tolerance of +5% for Power,- 10% for Lumens and -5% for lm/W should be taken into account.

TEKNİK ÇİZİM / TECHNICAL DRAWING

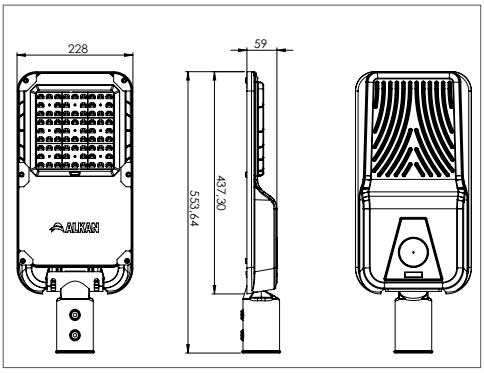

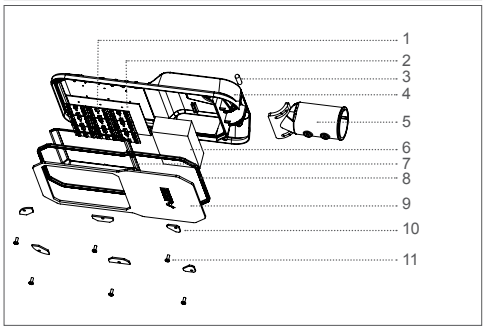

1	UV ışınlarına dayanıklı lens UV rays resistant lens
2	LED Modül PCB
3	Su terazisi Spirit level
4	Elektrostatik toz boyalı alüminyum enjeksiyon gövde Electrostatic powder coated aluminum injection body
5	Elektrostatik toz boyalı alüminyum enjeksiyon konsol Electrostatic powder coated aluminum injection console
6	Yüksek gerilime karşı korumalı, ENEC belgeli sürücü High voltage protected, ENEC certified driver
7	Reflektör Reflector
8	Toza ve neme karşı tam koruma sağlayan silikon conta Silicone seal providing full protection against dust and moisture
9	4mm şeffaf temperli cam 4mm transparent tempered glass
10	Paslanmaz cam tutucu Stainless glass holder
11	Paslanmaz cam vidası Stainless steel glass screw

OPTİK SEÇENEKLER / OPTICAL OPTIONS

Asimetrik

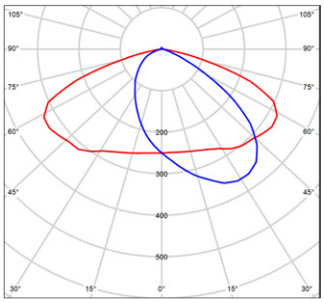

cd/klm η= 100% C0 - C180 C90 - C270

KONSOL BAĞLANTISI / CONSOLE CONNECTION

Dikey ve Yatay Montaj / Vertical and Horizontal Mounting

0-5-10-15 derece açı ayarlı alüminyum enjeksiyon konsol.
0-5-10-15 degrees aluminum injection console with angle adjustment.

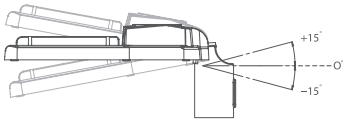

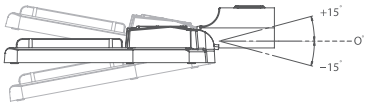

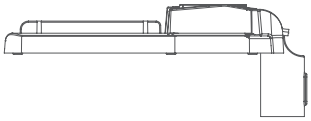

Ø42 - Ø60 mm spigot çapı.
Ø42 - Ø60 mm diameter of spigot.

STANDARTLAR / STANDARDS EN 60598-1 / EN 60598-2-3

TR - EN

Alkan, kılavuzda verilen armatürlerin tasarım ve teknik özelliklerini değiştirme hakkına sahiptir. Beyan edilen ölçüm değerlerinde; Güç için +%5, Lümen için -%10 ve lm/W için -%5 tolerans dikkate alınmalıdır. / Alkan has the right to change the design and technical specifications of the luminaires as per the documentation. In the declared measurement values , tolerance of +5% for Power,- 10% for Lumens and -5% for lm/W should be taken into account.

ARMATÜRÜN GÜVENLI KULLANIMI / *SAFE USE OF LUMINAIRE*

1	Kullanım kılavuzunu armatür montajından önce dikkatlice okuyunuz. / *Read the user manual carefully before installing the luminaire.*
2	Ürünler elektrik montaj talimatlarına / enerji bağlantı detaylarına uygun olarak yalnızca ehliyetli personeller tarafından yapılmalıdır. / *The products may only be handled by authorized licenced personnel in accordance with the electrical installation instructions / energy connection details.*
3	Kurulumdan önce elektrik enerjisinin kesilmiş olduğundan emin olunuz. / *Ensure that the electrical power is cutoff before the installation.*
4	Montaj ve nakliye sırasında düşme ve çarpmalara karşı önlem alınız. / *During installation and transportation, take measures to prevent falls and collisions.*
5	Montajda kullanılacak aparatları ve vidaları doğru ve ürüne zarar vermeden kontrollü sıkınız. / *Tighten the accessories and screws properly, without damaging the product during the installation.*
6	Armatürün usulüne uygun olmayan kullanımı ve montajından kaynaklanan hasarlardan ve yaralanmalardan "Üretici" sorumlu tutulamaz. / *''Manufacturer'' cannot be held liable for damages and injuries caused by improper use and installation of the luminaire.*
7	Armatürü belirtilen amaç dışında kullanmayınız. / *Do not use the luminaire outside the specified purpose.*
8	Dış kullanım için uygundur. / *Suitable for external use.*
9	Hasar görmüş veya arızalı ürünleri kullanmayınız. / *Do not use damaged or defective products.*
10	Ürünleri 184-264 V_{AC} voltaj aralığında ve 50/60 Hz frekans değerlerinde çalıştırınız. / *Operate the products on between 184-264 V_{AC} voltage and at 50/60 Hz frequency value.*
11	Doğrudan armatürdeki ışık kaynağına bakmayınız. / *Do not look directly into the light source in the luminaire.*
12	Kullanıcının yapabileceği bakım ve onarım işlemi bulunmamaktadır. / *There is no maintenance and repair procedure that the user can perform.*
13	Bu armatürün harici esnek kablosu hasar görürse, yalnızca üretici firma, yetkili servis veya benzer yetkinliğe sahip kişiler tarafından yenisi ile değiştirilmelidir. / *If the external flexible cable or cord of luminaire is damaged, it shall be replaced by a special cord exclusively available from the manufacturer, their service agent or similar qualified person.*
14	Kolay erişilemeyecek bir yere kurulum yapınız. / *Only to be installed outside arms reach.*
15	Armatürde kullanılan kontrol tertibatı ve (yalnızca LED) ışık kaynağı yalnızca üretici ve servisinin bir uzmanı tarafından değiştirilmelidir. / *The control gear and the (LED only) light source used in the luminaire should only be replaced by a professional of the manufacturer and its service.*
16	Şebeke bağlantısı için gerekli terminal blok veya klemens üretici tarafından verilmemektedir. / *Terminal block or terminals required for network connection are not supplied by the manufacturer.*

Alkan, kılavuzda verilen armatürlerin tasarım ve teknik özelliklerini değiştirme hakkına sahiptir. Beyan edilen ölçüm değerlerinde; Güç için +%5, Lümen için -%10 ve lm/W için -%5 tolerans dikkate alınmalıdır. / Alkan has the right to change the design and technical specifications of the luminaires as per the documentation. In the declared measurement values , tolerance of +5% for Power,- 10% for Lumens and -5% for lm/W should be taken into account.

ENERJİ BAĞLANTI DETAYLARI / ENERGY CONNECTION DETAILS

Besleme bağlantısı: Y tipi / Supply connection: type Y
Enerji kablosu olarak en az 1,00 mm² kesit alanına sahip 3x H03VVH2-F (H05VVH2-F), H03VV-F (H05VV-F) kablo tiplerinden birini kullanınız.
Use one of the 3x H03VVH2-F (H05VVH2-F), H03VV-F (H05VV-F) cable types with a cross section area of at least 1.00 mm² as the power cable.

1.

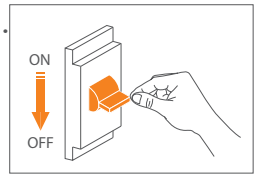

Enerji bağlantısını kesiniz.
Switch off energy.

2.

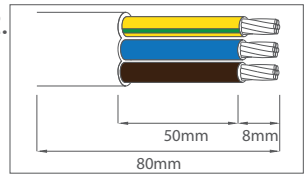

Armatürün kablo koruma kılıfını yeterli düzeyde soyunuz.
Peel the cable protection insulator of the luminaire sufficiently.

3.

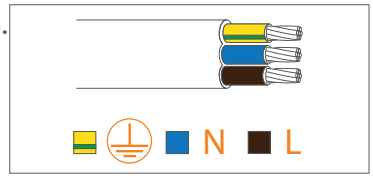

Kabloyu L=Faz, N=Nötr ve ⏚ = Toprak şeklinde şebekeye bağlayınız.
Connect the cable L=Phase, N=Neutral and ⏚ = Ground in this way.

4.

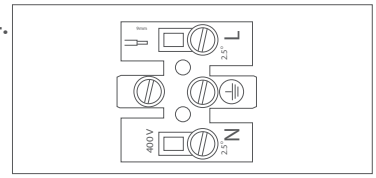

Kabloyu L=Faz, N=Nötr ve ⏚ = Toprak şeklinde klemense bağlayınız.
Connect the cable toterminals correctly L=Phase, N=Neutral and ⏚ = Ground in this way.

DİREK YÜKSEKLİKLERİ / POLE HEIGHTS

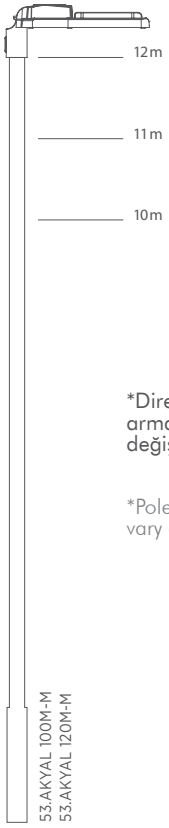

*Direk yükseklikleri ve kullanılan armatürler yol sınıfı kriterlerine göre değişebilir.

*Pole heights and used luminaires may vary according to road class criteria.

ÜRETİCİ FİRMA / MANUFACTURER

FABRİKA /FACTORY

ALKAN Asya Afrika Üretim ve Elektrik Malzemeleri San. Tic. A.Ş.

Avcıkoru Mah. Alkan Sok. N:43/3 Tel: +90 216 735 25 40/41/42
34983 Şile, İSTANBUL - TÜRKİYE Fax: +90 216 735 25 43

Email: info@alkanaydinlatma.com / export@alkanlighting.com

TEKNİK SERVİS / TECHNICAL SERVICE

www.alkanaydinlatma.com
www.alkanlighting.com
kalite@alkanaydinlatma.com
quality@alkanaydinlatma.com

TR - EN

Alkan, kılavuzda verilen armatürlerin tasarım ve teknik özelliklerini değiştirme hakkına sahiptir. Beyan edilen ölçüm değerlerinde; Güç için +%5, Lümen için -%10 ve lm/W için -%5 tolerans dikkate alınmalıdır. / Alkan has the right to change the design and technical specifications of the luminaires as per the documentation. In the declared measurement values , tolerance of +5% for Power,- 10% for Lumens and -5% for lm/W should be taken into account.