Yüksek Tavan Armatürü
*High Bay Luminaire*

Bu Armatür **G.E.S - yenilenebilir elektrik enerjisi** kullanılarak üretilmiştir.

ALKAN AYDINLATMA

# VENO LED

Kullanım Alanları / *Areas Of Usage*

Atölyeler / *Workshops* — Garajlar / *Garages* — Depolar / *Storages* — Fabrikalar / *Factories*

IP65 — CE — Ra>70 — IK08 CAM — IK09 GÖVDE — 60.000 hrs — 3000K/4000K 6500K — ENEC Belgeli Sürücü

Ürün Kodu / *Product Code* **53.AKYTL 125V**

## ÜRÜN BİLGİLERİ / PRODUCT INFORMATION

| | |
|---|---|
| Gövde Malzemesi / *Body Material* | Alüminyum Ekstrüzyon Gövde / *Aluminum Extrusion Body* |
| Gövde Camı / *Body Glass* | 4 mm Şeffaf Temperli Filmli Cam<br>*4 mm Transparent Tempered Film Coated Glass* |
| Gövde Boya Tipi / *Body Paint Type* | Elektrostatik Toz Boya / *Electrostatic Powder Paint* |
| Gövde Rengi / *Body Color* | Siyah / *Black* |
| Koruma Sınıfı / *Protection Class* | IP65 |
| Genişlik (W) / *Width (W)* | 102 mm |
| Uzunluk (L) / *Length (L)* | 1100 mm |
| Yükseklik (H) / *Height (H)* | 78 mm |
| Ağırlığı (Kg) / *Weight (Kg)* | 4,50 Kg |
| Şebekeden Çektiği Güç (W) / *Electrial Consumption (W)* | 125 W |
| Etkinlik Faktörü (lm/W) / *Efficacy Factor (lm/W)* | 155 lm/W |
| Lümen (lm) / *Lumen (lm)* | 19375 lm |
| Renk Sıcaklığı (Kelvin) / *Color Temperature (Kelvin)* | 6500 K |
| Çalışma Gerilimi, Frekansı / *Operating Voltage, Frequency* | 220-240 $V_{AC}$ 50/60 Hz |
| Maksimum Çalışma Sıcaklığı / *Maximum Operating Temperature* | +45°C |
| Minimum Çalışma Sıcaklığı / *Minimum Operating Temperature* | -20°C |
| Mekanik Darbe Koruması (IK) / *Protection Against Mechanical Impacts (IK)* | Gövde: IK09 - Cam: IK08 / *Body:IK09 - Glass:IK08* |

TR - EN

Alkan, kılavuzda verilen armatürlerin tasarım ve teknik özelliklerini değiştirme hakkına sahiptir. Beyan edilen ölçüm değerlerinde; Güç için +%2,5, Lümen için -%10 ve lm/W için -%5 tolerans dikkate alınmalıdır. / Alkan has the right to change the design and technical specifications of the luminaires as per the documentation. In the declared measurement values , tolerance of +2,5% for Power,- 10% for Lumens and -5% for lm/W should be taken into account.

## TEKNİK ÇİZİM / TECHNICAL DRAWING

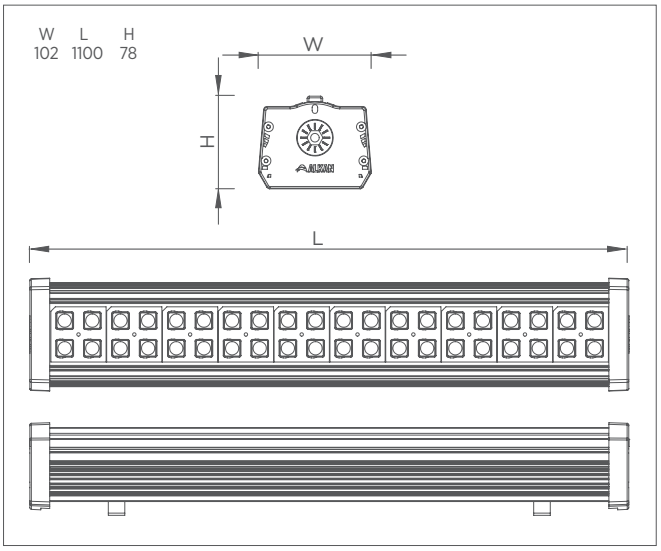


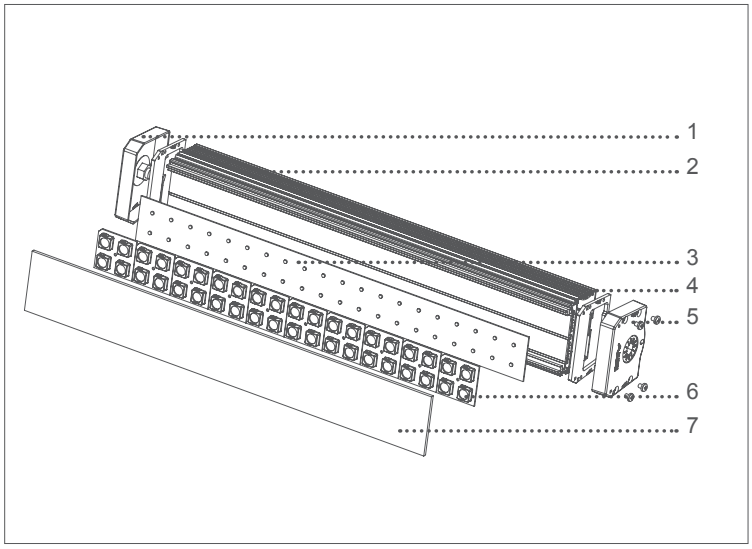


| | |
|---|---|
| 1 | Polimer kapak<br>Polymer cover |
| 2 | Elektrostatik toz boyalı alüminyum ekstrüzyon gövde<br>Electrostatic powder coated aluminum extrusion body |
| 3 | LED Modül<br>PCB |
| 4 | Özel tasarım PVC conta<br>Special design PVC gasket |
| 5 | Dış ortam koşullarına uygun paslanmaz vida<br>Suitable for outdoor conditions stainless screws |
| 6 | UV ışınlarına dayanıklı lens<br>UV rays resistant lens |
| 7 | 4mm şeffaf temperli cam<br>4mm transparent tempered glass |

## FOTOMETRİK VERİLER / PHOTOMETRIC DATA

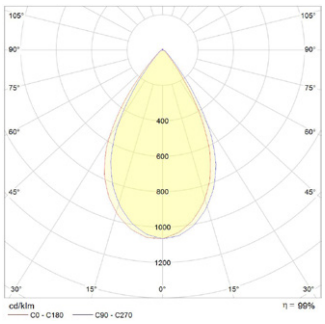


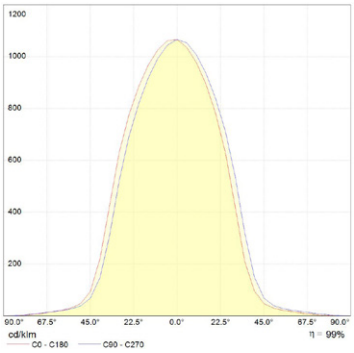


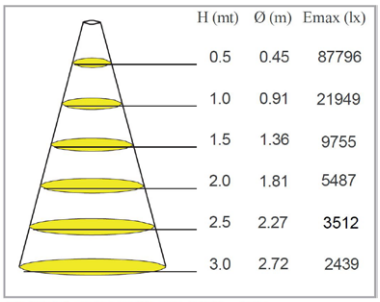


53.AKYTL 125V 125W 220-240V$_{AC}$ IP65

## STANDARTLAR / STANDARDS EN 60598-1 / EN 60598-2-1

TR - EN

Alkan, kılavuzda verilen armatürlerin tasarım ve teknik özelliklerini değiştirme hakkına sahiptir. Beyan edilen ölçüm değerlerinde; Güç için +%2,5, Lümen için -%10 ve lm/W için -%5 tolerans dikkate alınmalıdır. / Alkan has the right to change the design and technical specifications of the luminaires as per the documentation. In the declared measurement values , tolerance of +2,5% for Power,- 10% for Lumens and -5% for lm/W should be taken into account.

## ARMATÜRÜN GÜVENLI KULLANIMI / *SAFE USE OF LUMINAIRE*

| | |
|---|---|
| 1 | Kullanım kılavuzunu armatür montajından önce dikkatlice okuyunuz. / *Read the user manual carefully before installing the luminaire.* |
| 2 | Ürünler elektrik montaj talimatlarına / enerji bağlantı detaylarına uygun olarak yalnızca ehliyetli personeller tarafından yapılmalıdır. / *The products may only be handled by authorized licenced personnel in accordance with the electrical installation instructions / energy connection details.* |
| 3 | Kurulumdan önce elektrik enerjisinin kesilmiş olduğundan emin olunuz. / *Ensure that the electrical power is cutoff before the installation.* |
| 4 | Montaj ve nakliye sırasında düşme ve çarpmalara karşı önlem alınız. / *During installation and transportation, take measures to prevent falls and collisions.* |
| 5 | Montajda kullanılacak aparatları ve vidaları doğru ve ürüne zarar vermeden kontrollü sıkınız. / *Tighten the accessories and screws properly, without damaging the product during the installation.* |
| 6 | Armatürün usulüne uygun olmayan kullanımı ve montajından kaynaklanan hasarlardan ve yaralanmalardan "Üretici" sorumlu tutulamaz. / *''Manufacturer'' cannot be held liable for damages and injuries caused by improper use and installation of the luminaire.* |
| 7 | Armatürü belirtilen amaç dışında kullanmayınız. / *Do not use the luminaire outside the specified purpose.* |
| 8 | Dış kullanım için uygundur. / *Suitable for external use.* |
| 9 | Hasar görmüş veya arızalı ürünleri kullanmayınız. / *Do not use damaged or defective products.* |
| 10 | Ürünleri 220-240 $V_{AC}$ voltaj aralığında ve 50/60 Hz frekans değerlerinde çalıştırınız. / *Operate the products on between 220-240 VAC voltage and at 50/60 Hz frequency value.* |
| 11 | Doğrudan armatürdeki ışık kaynağına bakmayınız. / *Do not look directly into the light source in the luminaire.* |
| 12 | Kullanıcının yapabileceği bakım ve onarım işlemi bulunmamaktadır. / *There is no maintenance and repair procedure that the user can perform.* |
| 13 | Bu armatürün harici esnek kablosu hasar görürse, yalnızca üretici firma, yetkili servis veya benzer yetkinliğe sahip kişiler tarafından yenisi ile değiştirilmelidir. / *If the external flexible cable or cord of luminaire is damaged, it shall be replaced by a special cord exclusively available from the manufacturer, their service agent or similar qualified person.* |
| 14 | Kolay erişilemeyecek bir yere kurulum yapınız. / *Only to be installed outside arms reach.* |
| 15 | Armatürde kullanılan kontrol tertibatı yalnızca üretici ve servisinin bir uzmanı tarafından değiştirilmelidir. / *The control gear used in the luminaire should only be replaced by a professional of the manufacturer and its service.* |
| 16 | Armatürde kullanılan ışık kaynağı (LED modül) değiştirilemez. / *The light source (LED module) used in the luminaire cannot be changed.* |
| 17 | Şebeke bağlantısı için gerekli terminal blok veya klemens üretici tarafından verilmemektedir. / *Terminal block or terminals required for network connection are not supplied by the manufacturer.* |



Alkan, kılavuzda verilen armatürlerin tasarım ve teknik özelliklerini değiştirme hakkına sahiptir. Beyan edilen ölçüm değerlerinde; Güç için +%2,5, Lümen için -%10 ve lm/W için -%5 tolerans dikkate alınmalıdır. / Alkan has the right to change the design and technical specifications of the luminaires as per the documentation. In the declared measurement values , tolerance of +2,5% for Power,- 10% for Lumens and -5% for lm/W should be taken into account.

## MONTAJ DETAY / ASSEMBLY DETAILS

1

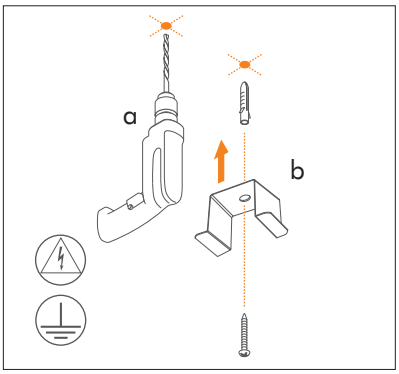


a-Tavanı, doğru ölçülerde deliniz.
b-Armatürün montaj aparatını, tavana vidalayınız.
a: Drill the ceiling in the correct dimensions.
b: Fasten the luminaire mounting bracketto the ceiling.

2

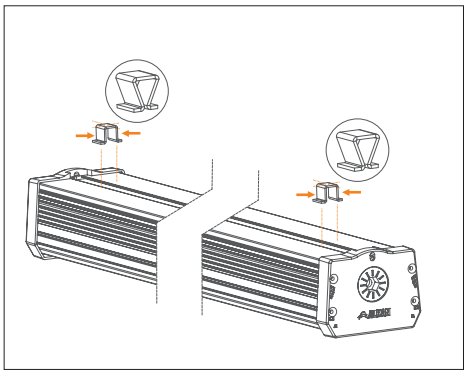

Armatürün montaj aparatırını yanlardan sıkarak gövde üzerindeki yuvaya geçirin.
Tighten the mounting apparatus of the luminaire from the body and insert it into the slot on the housing

3

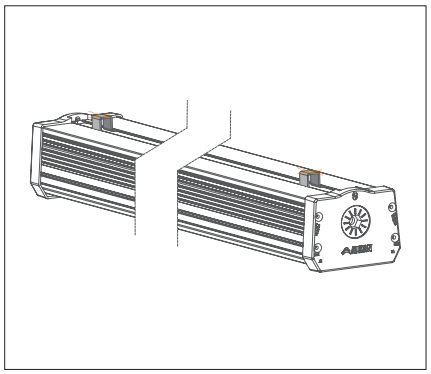

Armatürün, tavana güvenli bir şekilde bağlandığına emin olunuz.
Make sure that the luminaire is securely attached to the ceiling.

4

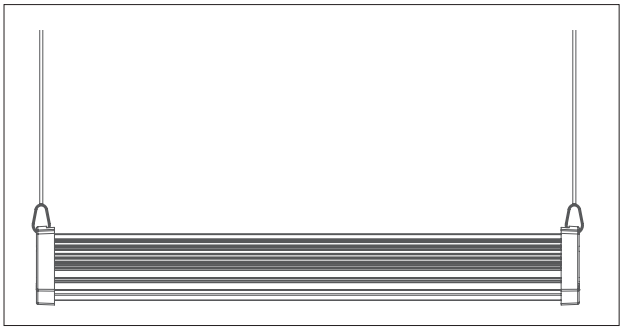

5

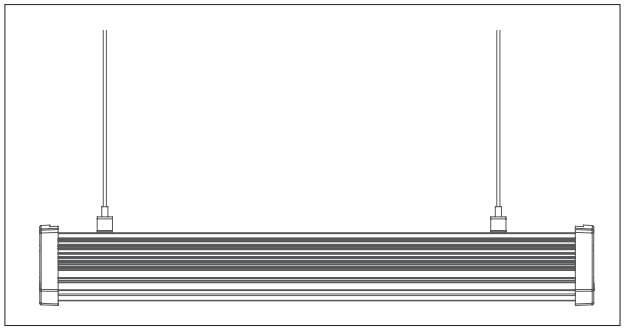

## ENERJİ BAĞLANTI DETAYLARI / ENERGY CONNECTION DETAILS

Besleme bağlantısı: Y tipi / Supply connection: type Y
Enerji kablosu olarak en az 1,00 mm2 kesit alanına sahip 3x H05VV-F kablo tipini kullanınız.
Use 3x H05VV-F cable types with a cross section area of at least 1.00 mm2 as the power cable.

1.

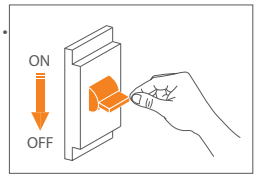


Enerji bağlantısını kesiniz.
Switch off energy.

2.

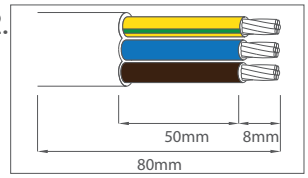


Armatürün kablo koruma kılıfını yeterli düzeyde soyunuz.
Peel the cable protection insulator of the luminaire sufficiently.

3.

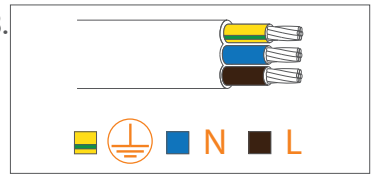


Kabloyu L=Faz, N=Nötr ve ⏚ = Toprak şeklinde şebekeye bağlayınız.
Connect the cable L=Phase, N=Neutral and ⏚ = Ground in this way.

4.

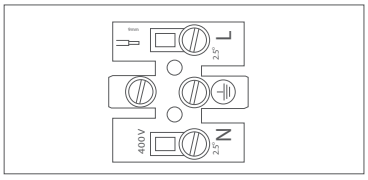


Kabloyu L=Faz, N=Nötr ve ⏚ = Toprak şeklinde klemense bağlayınız.
Connect the cable toterminals correctly L=Phase, N=Neutral and ⏚ = Ground in this way.

## ÜRETİCİ FİRMA / MANUFACTURER

**FABRİKA /FACTORY**

**ALKAN Asya Afrika Üretim ve Elektrik Malzemeleri San. Tic. A.Ş.**

Avcıkoru Mah. Alkan Sok. N:43/3 Tel: +90 216 735 25 40/41/42
34983 Şile, İSTANBUL - TÜRKİYE Fax: +90 216 735 25 43

Email: info@alkanaydinlatma.com / export@alkanlighting.com

## TEKNİK SERVİS / TECHNICAL SERVICE

www.alkanaydinlatma.com
www.alkanlighting.com
kalite@alkanaydinlatma.com
quality@alkanaydinlatma.com

TR - EN

Alkan, kılavuzda verilen armatürlerin tasarım ve teknik özelliklerini değiştirme hakkına sahiptir. Beyan edilen ölçüm değerlerinde; Güç için +%2,5, Lümen için -%10 ve lm/W için -%5 tolerans dikkate alınmalıdır. / Alkan has the right to change the design and technical specifications of the luminaires as per the documentation. In the declared measurement values , tolerance of +2,5% for Power,- 10% for Lumens and -5% for lm/W should be taken into account.