ASTRO

MID POWER

Projektör /*Floodlight*

ALKAN AYDINLATMA 1967

YERLİ ÜRETİM

Bu Armatür G.E.S - yenilenebilir elektrik enerjisi kullanılarak üretilmiştir.

IP 66 | CE | Ra>70 | IK08 (CAM / GLASS) | IK10 (GÖVDE / BODY) | 60.000 hrs | 3000K / 4000K 5700K / 6500K | ENEC Belgeli Sürücü / ENEC certified driver

5 YIL GARANTİ

Kullanım Alanları / *Areas Of Usage*

ENEC 18

Açık Otoparklar / *Open Car Parks* — Fabrikalar / *Factories* — Spor Alanları / *Sports fields* — Parklar / *Parks* — Meydanlar / *Arenas* — Tersane ve Limanlar / *Shipyard and Ports*

Ürün Kodu Product Code	Şebekeden Çektiği Güç (W) Electrical Consumption (W)	Etkinlik Faktörü (lm/W) Efficacy Factor (lm/W)	Lümen (lm) Lumen (lm)	Ağırlığı (Kg) Weight (Kg)
53 AKPRL 1A0200-M	200 W	145 lm/W	29000 lm	7,20 Kg.
53 AKPRL 1A0250-M	250 W	140 lm/W	35000 lm	7,20 Kg.
53 AKPRL 1A0300-M	300 W	135 lm/W	40500 lm	7,40 Kg.

Gövde Malzemesi / *Body Material*	Alüminyum Enjeksiyon Gövde / *Aluminum Injection Body*
Gövde Camı / *Body Glass*	4 mm Şeffaf Extra Clear Temperli Cam *4 mm Transparent Extra Clear Tempered Glass*
Gövde Boya Tipi / *Body Paint Type*	Elektrostatik Toz Boya / *Electrostatic Powder Paint*
Gövde Rengi / *Body Color*	Teksture Gri / *Texture Gray*
Mekanik Darbe Koruması (IK) / *Protection Against* Mechanical Impacts (IK)	Gövde: IK10 - Cam: IK08 / *Body:IK10 - Glass:IK08*
Koruma Sınıfı / *Protection Class*	IP66
Genişlik (W) / *Width (W),* Uzunluk (L) / *Length (L),* Yükseklik (H) / *Height (H)*	390mm x 410 mm x 126 mm
Renk Sıcaklığı (Kelvin) / *Color Temperature (Kelvin)*	3000K / 4000K / 5700K / 6500K
Çalışma Gerilimi, Frekansı / *Operating Voltage, Frequency*	184-264 V_{AC} 50/60 Hz
Güç Faktörü / *Power Factor*	0,95
Çalışma Sıcaklığı / *Operating Temperature*	-40°C ... +50°C
Işık Kaynağı / *Light Source*	Mid power LED
LED Çip Ömrü / *LED Chip Lifetime*	100.000 saat / *hrs (L70B10)*
Fotobiyolojik Güvenlik / *Photobiological Safety*	RG1(Distance to reach ≤3M)
Parafudur (SPD) / *SPD*	Dahili: 6kV Harici: 10kV (Opsiyonel) *Internal: 6 kV External: 10 kV (Optional)*
Işık Açısı / *Beam Angle*	Simetrik / Asimetrik (Opsiyonel) *Symmetric / Asymmetric (Optional)*
Lens / *Lens*	PMMA / PC
Opsiyonlar / *Options*	0-10V DIM, DALI

* Fotometrik veriler 4000K standart ürün içindir. Farklı CCT ve opsiyonlar için değişebilir. The photometric data applies to the standard 4000K product. These values may vary for different CCT values and options.

TR - EN

Alkan, kılavuzda verilen armatürlerin tasarım ve teknik özelliklerini değiştirme hakkına sahiptir. Beyan edilen ölçüm değerlerinde; Güç için +%2.5, Lümen için -%10 ve lm/W için -%5 tolerans dikkate alınmalıdır. / Alkan has the right to change the design and technical specifications of the luminaires as per the documentation. In the declared measurement values , tolerance of +2.5% for Power,- 10% for Lumens and -5% for lm/W should be taken into account.

ÜRÜN RESİM / *PRODUCT IMAGE*

ÖN / FRONT

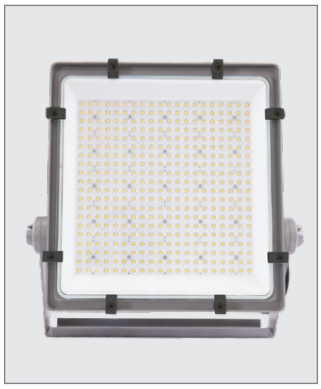

ARKA / BACK

YAN / SIDE

PERSPERKTİF / PERSPECTIVE

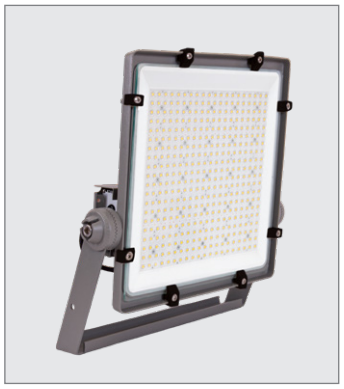

TEKNİK ÇİZİM / *TECHNICAL DRAWING*

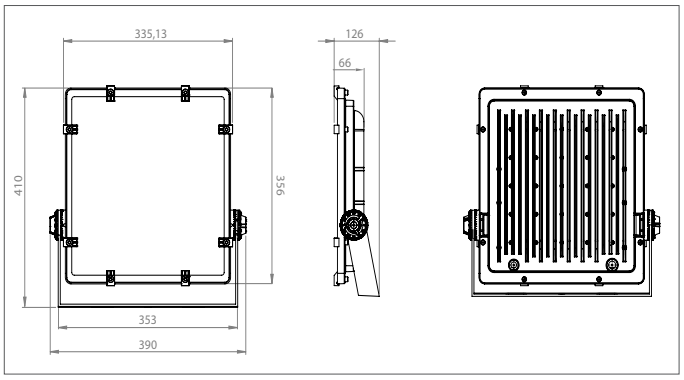

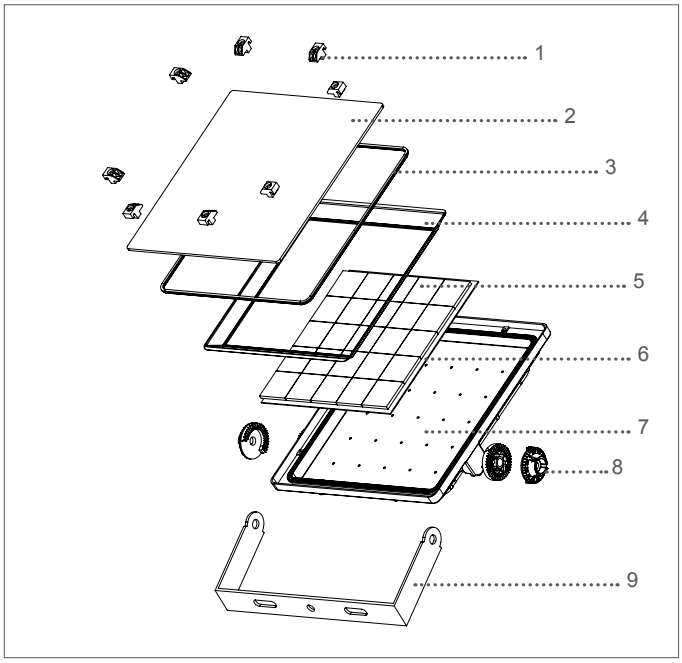

1	Plastik cam tutucu Plastic glass holder
2	4mm şeffaf temperli cam 4mm transparent tempered glass
3	Toza ve neme karşı tam koruma sağlayan silikon conta Silicone seal providing full protection against dust and moisture
4	Reflektör Reflector
5	UV ışınlarına dayanıklı lens UV rays resistant lens
6	LED Modül Led module
7	Elektrostatik toz boyalı alüminyum enjeksiyon gövde Electrostatic powder coated aluminum injection body
8	Elektrostatik toz boyalı alüminyum enjeksiyon dikey açı ayar mekanizması Electrostatic powder-coated aluminum injection vertical angle adjustment mechanism.
9	+/- 60° yatay, açı ayarlı elektrostatik toz boyalı sac konsol +/- 60° horizontal, angle-adjustable electrostatically powder-coated sheet metal console

TR - EN

Alkan, kılavuzda verilen armatürlerin tasarım ve teknik özelliklerini değiştirme hakkına sahiptir. Beyan edilen ölçüm değerlerinde; Güç için +%2.5, Lümen için -%10 ve lm/W için -%5 tolerans dikkate alınmalıdır. / Alkan has the right to change the design and technical specifications of the luminaires as per the documentation. In the declared measurement values , tolerance of +2.5% for Power,- 10% for Lumens and -5% for lm/W should be taken into account.

ARMATÜRÜN GÜVENLI KULLANIMI / *SAFE USE OF LUMINAIRE*

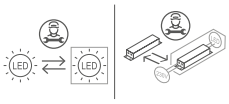

1	Kullanım kılavuzunu armatür montajından önce dikkatlice okuyunuz. / *Read the user manual carefully before installing the luminaire.*
2	Ürünler elektrik montaj talimatlarına / enerji bağlantı detaylarına uygun olarak yalnızca ehliyetli personeller tarafından yapılmalıdır. / *The products may only be handled by authorized licenced personnel in accordance with the electrical installation instructions / energy connection details.*
3	Kurulumdan önce elektrik enerjisinin kesilmiş olduğundan emin olunuz. / *Ensure that the electrical power is cutoff before the installation.*
4	Montaj ve nakliye sırasında düşme ve çarpmalara karşı önlem alınız. / *During installation and transportation, take measures to prevent falls and collisions.*
5	Montajda kullanılacak aparatları ve vidaları doğru ve ürüne zarar vermeden kontrollü sıkınız. / *Tighten the accessories and screws properly, without damaging the product during the installation.*
6	Armatürün usulüne uygun olmayan kullanımı ve montajından kaynaklanan hasarlardan ve yaralanmalardan "Üretici" sorumlu tutulamaz. / *"Manufacturer" cannot be held liable for damages and injuries caused by improper use and installation of the luminaire.*
7	Armatürü belirtilen amaç dışında kullanmayınız. / *Do not use the luminaire outside the specified purpose.*
8	Dış kullanım için uygundur. / *Suitable for external use.*
9	Hasar görmüş veya arızalı ürünleri kullanmayınız. / *Do not use damaged or defective products.*
10	Ürünleri 184-264 V_{AC} voltaj aralığında ve 50/60 Hz frekans değerlerinde çalıştırınız. / *Operate the products on between 184-264 V_{AC} voltage and at 50/60 Hz frequency value.*
11	Doğrudan armatürdeki ışık kaynağına bakmayınız. / *Do not look directly into the light source in the luminaire.*
12	Kullanıcının yapabileceği bakım ve onarım işlemi bulunmamaktadır. / *There is no maintenance and repair procedure that the user can perform.*
13	Bu armatürün harici esnek kablosu hasar görürse, yalnızca üretici firma, yetkili servis veya benzer yetkinliğe sahip kişiler tarafından yenisi ile değiştirilmelidir. / *If the external flexible cable or cord of luminaire is damaged, it shall be replaced by a special cord exclusively available from the manufacturer, their service agent or similar qualified person.*
14	Kolay erişilemeyecek bir yere kurulum yapınız. / *Install it in a place that not easily accessible.*
15	Armatürde kullanılan kontrol tertibatı ve (yalnızca LED) ışık kaynağı yalnızca üretici ve servisinin bir uzmanı tarafından değiştirilmelidir. / *The control gear and the (LED only) light source used in the luminaire should only be replaced by a professional of the manufacturer and its service.*
16	Şebeke bağlantısı için gerekli terminal blok veya klemens üretici tarafından verilmemektedir. / *Terminal block or terminals required for network connection are not supplied by the manufacturer.*

Alkan, kılavuzda verilen armatürlerin tasarım ve teknik özelliklerini değiştirme hakkına sahiptir. Beyan edilen ölçüm değerlerinde; Güç için +%2.5, Lümen için -%10 ve lm/W için -%5 tolerans dikkate alınmalıdır. / Alkan has the right to change the design and technical specifications of the luminaires as per the documentation. In the declared measurement values , tolerance of +2.5% for Power,- 10% for Lumens and -5% for lm/W should be taken into account.

FOTOMETRİK VERİLER / *PHOTOMETRIC DATA*

30°

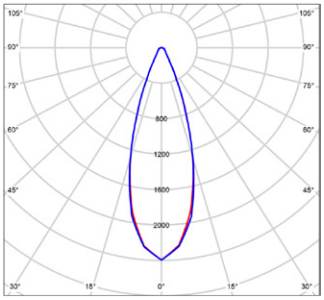

40°

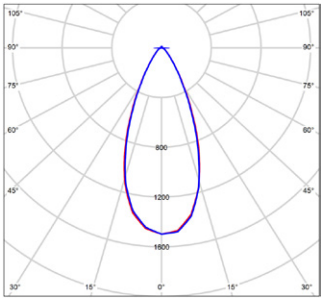

60°

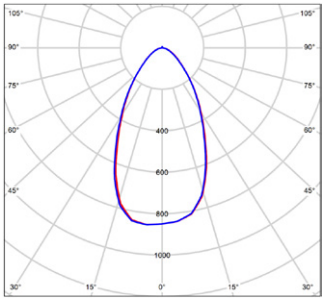

90°

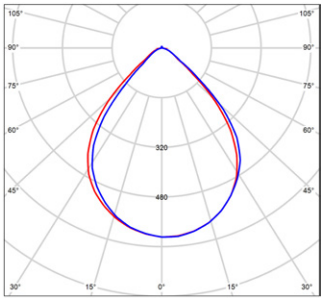

cd/klm η= 100% C0 - C180 C90 - C270

STANDARTLAR / *STANDARDS*

EN 60598-1 / EN 60598-2-5 / EN 62262 / EN 60529 / LM79 / LM80

ENERJİ BAĞLANTI DETAYLARI / *ENERGY CONNECTION DETAILS*

Besleme bağlantısı: Y tipi / *Supply connection: type Y*
Enerji kablosu olarak en az 1,00 mm² kesit alanına sahip 3x H05RN-F (H07RN-F) kablo tiplerinden birini kullanınız.
Use one of the 3x H05RN-F (H07RN-F) cable types with a cross section area of at least 1.00 mm² as the power cable.

1.

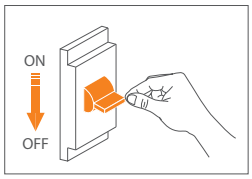

Enerji bağlantısını kesiniz.
Switch off energy.

2.

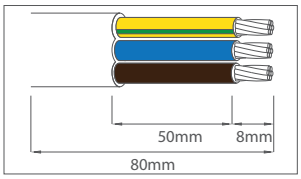

Armatürün kablo koruma kılıfını yeterli düzeyde soyunuz.
Peel the cable protection insulator of the luminaire sufficiently.

3.

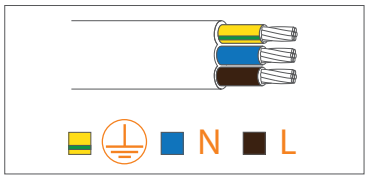

Kabloyu L=Faz, N=Nötr ve ⏚ = Toprak şeklinde şebekeye bağlayınız.
Connect the cable L=Phase, N=Neutral and ⏚ = Ground in this way.

4.

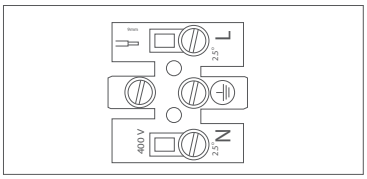

Kabloyu L=Faz, N=Nötr ve ⏚ = Toprak şeklinde klemense bağlayınız.
Connect the cable toterminals correctly L=Phase, N=Neutral and ⏚ = Ground in this way.

ÜRETİCİ FİRMA / *MANUFACTURER*

FABRİKA /FACTORY

ALKAN Asya Afrika Üretim ve Elektrik Malzemeleri San. Tic. A.Ş.

Avcıkoru Mah. Alkan Sok. N:43/3 34983 Şile, Tel: +90 216 735 25 40/41/42
İSTANBUL - TÜRKİYE Fax: +90 216 735 25 43

Email: info@alkanaydinlatma.com / export@alkanlighting.com

TEKNİK SERVİS / *TECHNICAL SERVICE*

www.alkanaydinlatma.com
www.alkanlighting.com
kalite@alkanaydinlatma.com
quality@alkanaydinlatma.com

TR - EN

Alkan, kılavuzda verilen armatürlerin tasarım ve teknik özelliklerini değiştirme hakkına sahiptir. Beyan edilen ölçüm değerlerinde; Güç için +%2.5, Lümen için -%10 ve lm/W için -%5 tolerans dikkate alınmalıdır. / Alkan has the right to change the design and technical specifications of the luminaires as per the documentation. In the declared measurement values , tolerance of +2.5% for Power,- 10% for Lumens and -5% for lm/W should be taken into account.